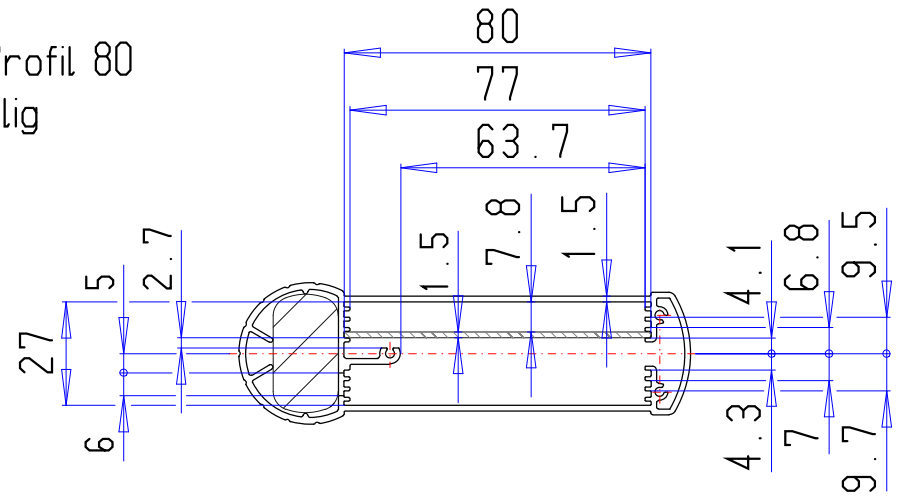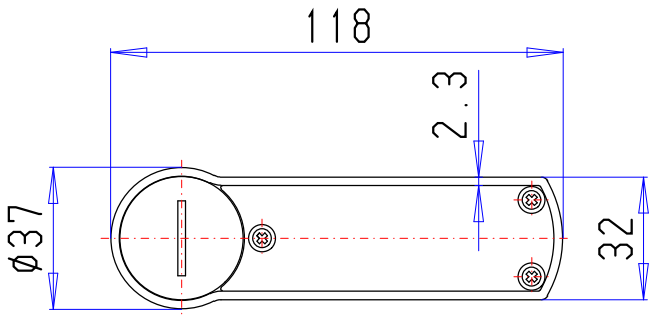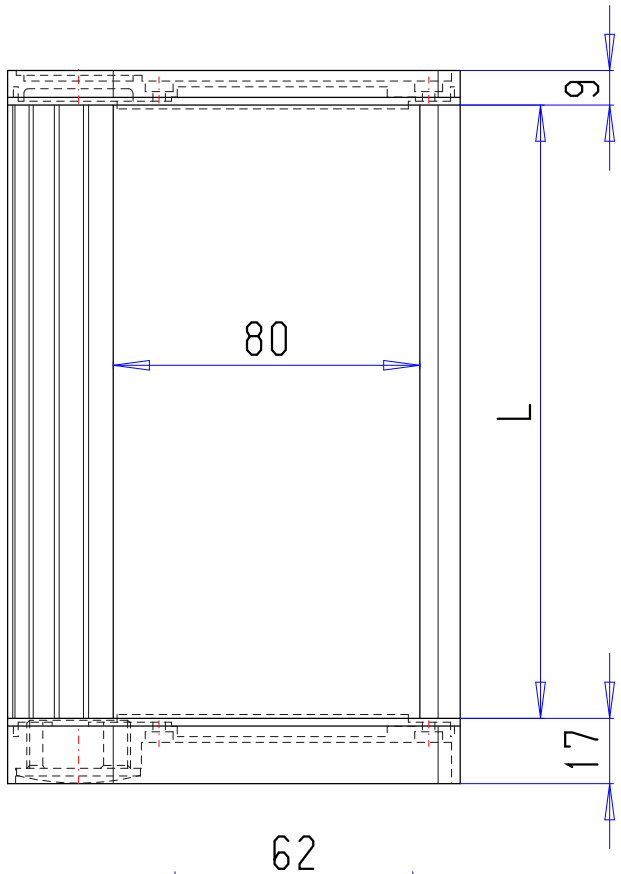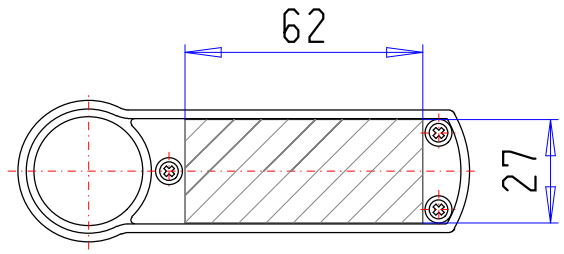MC Profil 80
1-teilig