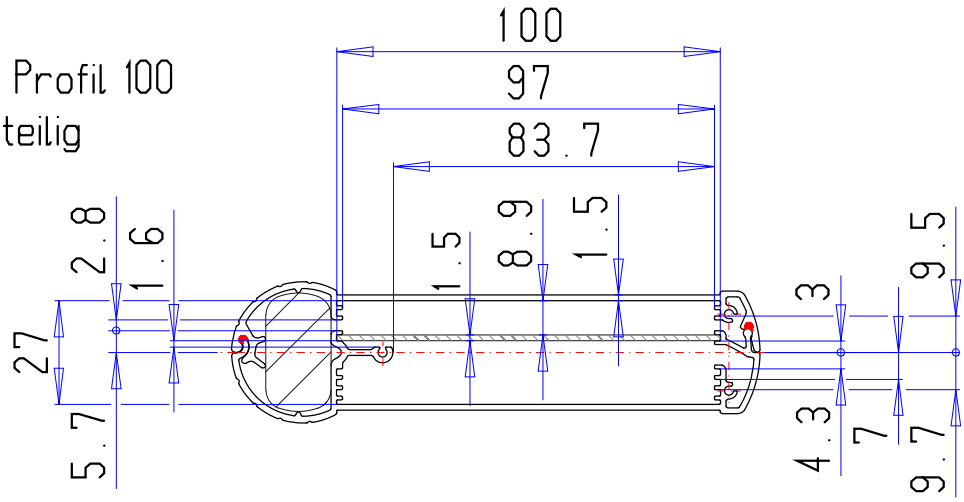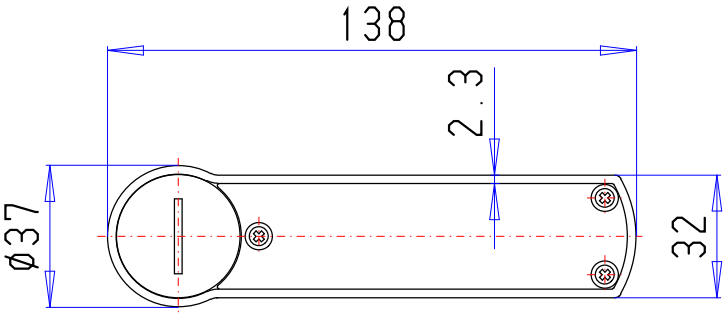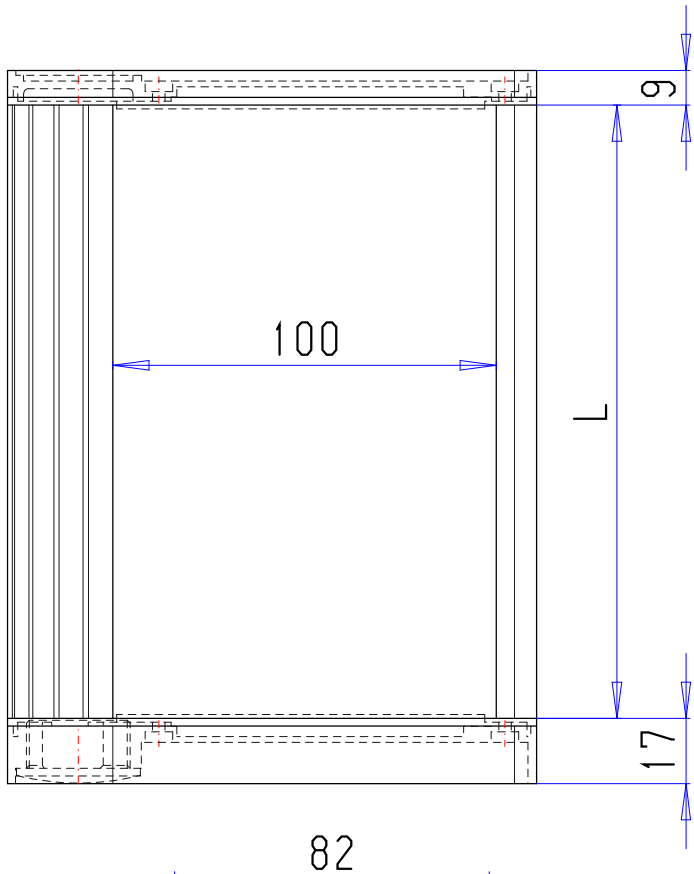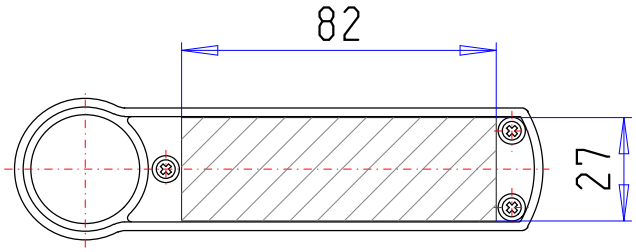MC Profil 100
2-teilig